Bruksanvisning

HOME DELUXE
WIR MACHEN DEIN ZUHAUSE

Utomhusbubbelpool SPLASH

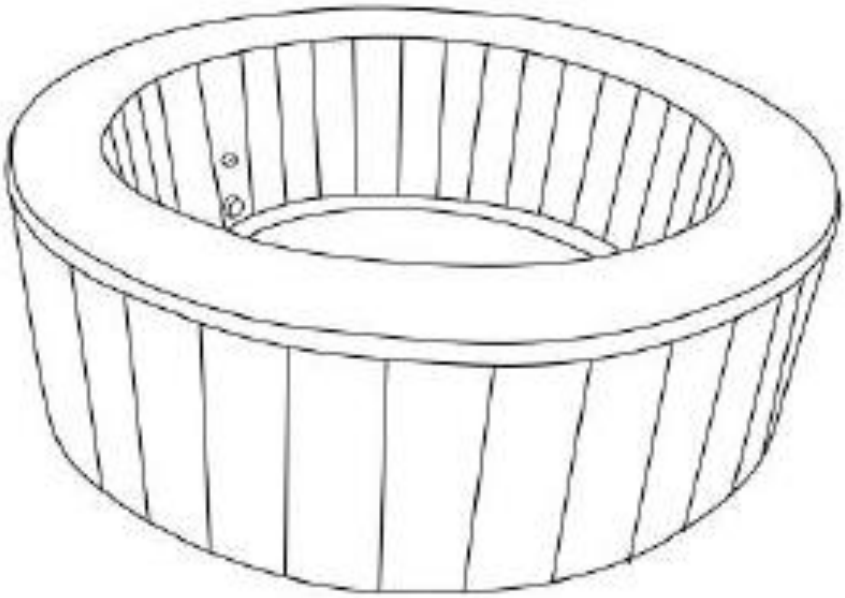

Designad i Tyskland

VIKTIGT:
FÖRVARAS FÖR SENARE BRUK. LÄS NOGGRANT!

Innehåll

Förklaring av symboler 3
Tekniska 4
Säkerhetsanvisningar 4
Leverans 9
Placering 10
Montering 11
Manöverelement 15
Förvaring 17
Underhåll 17
Rengör filterkassett 18
Tömma vatten 19
Felsökning 20
Elektriska och elektroniska apparater – information för hushåll 24
Garanti ..... **Fehler! Textmarke nicht definiert.**

Symbolförklaring

Symbol	Symbolförklaring
	**VARNING** Symbolen indikerar möjliga faror som kan leda till dödsfall eller allvarliga skador. Läs den tillhörande anvisningen innan du utför motsvarande monterings- eller användningssteg.
	**INFO** Symbolen ger viktiga anvisningar och varnar för skador på egendom. Läs dessa innan du utför motsvarande monterings- eller användningssteg för att förstå problemen och undvika skador.
	**CE-märkning** Symbolen anger att produkten uppfyller de gällande krav som ställs av Europeiska gemenskapen. Den aktuella försäkran om överensstämmelse kan erhållas på begäran från Home Deluxe GmbH.
	**Läs bruksanvisningen** Symbolen anger att bruksanvisningen måste läsas noggrant före montering/installation och/eller användning av apparaten.
	**Avfallshantering av elektriska och elektroniska apparater** Elektriska och elektroniska apparater får inte kasseras med hushållsavfallet!
	**Huvudhopp förbjudet** Symbolen anger att det är förbjudet att hoppa huvudstupa i vattnet. Det finns risk för kollision med andra personer i vattnet.
	**Risk för drunkning** Symbolen anger att barn och personer med nedsatt fysisk, sensorisk eller mental förmåga eller bristande erfarenhet och kunskap inte får vistas i vattnet utan uppsikt.
	**Håll uppsikt över barn i vattenanläggningar** Symbolen anger att barn måste övervakas av vuxna i vattenanläggningar.
	**Skyddsklass I** Symbolen anger att alla ledande delar av utrustningen måste anslutas till den fasta elektriska installationens skyddsledningssystem. Det är en skyddande jordning. Vid en felström bryts strömkretsen av en säkring.
	**Växelström** Symbolen anger att produkten drivs med växelström.
	**Dra ur nätkontakten** Symbolen anger att nätkontakten måste dras ur innan underhållsarbete på elektriska apparater påbörjas.

Allmänt
Monteringsanvisningen hör till bubbelpoolen SPLASH: Den innehåller viktig information om montering och användning. Läs monteringsanvisningen, särskilt säkerhetsanvisningarna, noggrant innan du tar whirlpoolen i bruk och förvara den på ett säkert ställe. Använd produkten endast enligt anvisningarna i denna monteringsanvisning för att undvika olycksfall och skador. Om du överlåter whirlpoolen till tredje part måste denna monteringsanvisning medfölja.

Avsedd användning
Produkten är endast avsedd för privat bruk och är inte lämplig för kommersiellt bruk. Använd bubbelpoolen SPLASH endast enligt beskrivningen i denna monteringsanvisning. All annan användning anses vara avsedd för annat ändamål och kan leda till personskada eller skada på egendom. Tillverkaren tar inget ansvar för skador som uppstår till följd av felaktig eller avsedd användning.

Tekniska data

Utomhuswhirlpool SPLASH	
Nominell effekt	220–240 V~ 50 Hz
Uppvärmningstid	1,5 °C/h
Uppvärmning	1800 W
Luftflöde	600 W
Effekt	2400 W
Nätkabelns längd	350 cm
IP-skyddsklass[1)]	IPX5
Ytterdiameter	⌀ 208 cm
Innerdiameter	⌀ 160 cm
Höjd	65 cm
Vattenkapacitet	1000 liter
Antal luftmunstycken	130
Luftmunstyckens diameter	⌀ 3 mm
Filterflöde	1400 l / 370 gal per timme

1) **IPX5**: Skydd mot vattenstrålar (munstycke) från alla vinklar

Säkerhetsanvisningar



- Enheten kan användas av barn från 8 år och av personer med nedsatt fysisk, sensorisk eller mental förmåga eller bristande erfarenhet och kunskap, förutsatt att de har fått tillsyn eller instruktioner om säker användning av enheten och förstår farorna. Barn får inte leka med enheten. Rengöring och underhåll får inte utföras av barn utan tillsyn.
- Enheten ska anslutas till en jordfelsbrytare (RCD) med en nominell utlösningsström på högst 30 mA.
- Elinstallationer ska uppfylla kraven i lokala normer. Jordade apparater måste vara permanent anslutna till vägguttaget.



- Delar som innehåller spänningsförande delar, med undantag av delar som har en säkerhetsläges spänning på högst 12 V, måste vara oåtkomliga för personer som befinner sig i bubbelpoolen.
- För anslutning till strömförsörjningen får ingen förlängningssladd, timer, adapter eller omvandlare användas.

- Anslut endast nätkontakten till ett jordat vägguttag.
- Delar med elektriska komponenter, med undantag för fjärrkontroller, måste vara så fästa att de inte kan falla ner i bubbelpoolen.
- För att undvika elstötar, använd inte bubbelpoolen när det regnar.
- Använd aldrig bubbelpoolen om insugningsanslutningarna är defekta eller saknas. Byt aldrig ut en insugningsarmatur mot en som är dimensionerad för ett lägre flöde än det som anges på den ursprungliga insugningsanslutningen.
- För att minska risken för skador, låt inte barn använda denna produkt om de inte är under uppsikt hela tiden.
- Vatten lockar barn. Låt alltid bubbelpoolen vara täckt med locket efter användning. När jetfunktionen används, se till att bubbelpoolens lock öppnas först.
- Slå inte på apparaten om det finns risk att vattnet i bubbelpoolen har frusit.
- Risk för elstötar. Använd aldrig elektriska apparater när du befinner dig i bubbelpoolen eller när din kropp är våt. Placera aldrig elektriska apparater som lampor, telefoner, radio eller TV inom 1,5 meters avstånd.
- Håll husdjur borta från bubbelpoolen för att undvika skador.
- Ställ endast produkten på en yta som tål den belastning som din bubbelpool utsätter golvet för.
- Whirlpoolen får inte ställas upp eller lämnas ute vid temperaturer under 4 °C.
- För att undvika fara genom oavsiktlig återaktivering av termisk skyddsbrytare får denna apparat inte matas via en extern kopplingsanordning, t.ex. en timer, eller anslutas till ett strömkrets som regelbundet slås på och av av elbolaget.
- Rengöring och underhåll får inte utföras av barn utan uppsikt.
- Whirlpoolen bör inte installeras vid temperaturer under 4 °C.
- Risk för badolycka (särskilt barn under 5 år). Se till att barn inte har obehörig tillgång till bubbelpoolen. Detta kan uppnås genom att en vuxen övervakar tillgången till badområdet eller genom att en skyddsanordning för badsäkerhet installeras. För att undvika olyckor under användning av bubbelpoolen måste barn övervakas kontinuerligt.
- Risk för drunkning! Kontrollera regelbundet att bubbelpoolens lock är täta, inte är slitna, skadade eller visar tecken på åldrande. Använd aldrig ett slitet eller skadat lock, eftersom det inte ger det skydd som krävs för att förhindra att barn använder bubbelpoolen utan uppsikt.
- Risk för personskada! Whirlpoolens suganslutningar är dimensionerade exakt för pumpens avsedda vattenflöde. Om suganslutningarna eller pumpen behöver bytas ut måste du se till att uppgifterna om flödet stämmer överens. Whirlpoolen får inte tas i bruk om anslutningar är defekta eller saknas. En suganslutning får aldrig bytas ut mot en reservdel vars värden är lägre än de som anges på den ursprungliga suganordningen.
- Risk för personskada! Om nätkabeln är skadad måste bubbelpoolen SPLASH omedelbart tas ur drift.
- Risk för elstötar! Använd inte elektroniska apparater, såsom belysning, telefon, radio eller TV, inom en radie av 1,5 m från bubbelpoolen.
- Risk för elstötar! Risk för elektriska stötar. Använd inte bubbelpoolen när det regnar, åskar eller blixtrar.
- För att minska risken för skador, låt inte barn använda produkten utan ständig uppsikt.
- Säkra och stäng alltid bubbelpoolen med locket efter varje användning.
- **Vi vill påpeka att Home Deluxe GmbH i princip inte står för några kostnader för montering eller hantverksmässiga tjänster, såsom elektrikerkostnader eller liknande kostnader för fackpersonal.**

FÖR ATT MINSKA RISKEN FÖR SKADOR/SJUKDOM:

1. Vattnet i bubbelpoolen får aldrig överstiga 40 °C. Vattentemperaturer mellan 38 °C och 40 °C anses säkra för friska vuxna. För små barn och om bubbelpoolen används i mer än 10

minuter rekommenderas lägre vattentemperaturer. Råd bör inhämtas från läkare före användning.

2. Eftersom för höga vattentemperaturer under de första månaderna av graviditeten utgör en allvarlig risk för det ofödda barnet, bör gravida kvinnor eller kvinnor som kan vara gravida inte välja för hög vattentemperatur i bubbelpoolen, begränsa användningstiden och rådfråga läkare i förväg.
3. Vattentemperaturen bör kontrolleras innan du går in i bubbelpoolen.
4. Intag av alkohol, droger eller läkemedel före eller under användning av bubbelpoolen kan leda till medvetslöshet och drunkningsrisk.
5. Sjuka personer bör rådfråga läkare innan de använder en bubbelpool.
6. Personer som står under medicinsk behandling och/eller har varit sjuka bör rådfråga läkare innan de använder en bubbelpool, eftersom vissa läkemedel kan orsaka yrsel, medan andra påverkar hjärtfrekvensen, blodtrycket och cirkulationen.
7. Dyk inte med huvudet under vatten och svälj inte vatten från bubbelpoolen.

- Personer med smittsamma sjukdomar bör inte använda bubbelpoolen.
- Var försiktig när du stiger i och ur bubbelpoolen för att undvika skador.
- Gravida och kvinnor som kan vara gravida bör rådfråga läkare innan de använder bubbelpoolen.
- En längre vistelse i en bubbelpool kan vara skadlig för hälsan.
- Om du är gravid kan en längre vistelse i bubbelpoolen skada fostret. Mät vattentemperaturen före användning. Använd inte bubbelpoolen om vattnet är varmare än 38 °C. Stanna inte längre än 10 minuter i bubbelpoolen.
- Varmt bubbelbad i kombination med alkohol, droger eller mediciner kan leda till medvetslöshet.
- Lämna bubbelpoolen omedelbart om du känner dig illamående, yr eller sömnig. Värmen i bubbelpoolen kan leda till hypertermi och medvetslöshet.
- Orsakerna, symtomen och effekterna av hypertermi kan beskrivas enligt följande: Hypertermi uppstår när kroppens inre temperatur når en värde som ligger några grader över den normala kroppstemperaturen på 37 °C. Symtomen på hypertermi är en ökning av kroppens inre temperatur, yrsel, slöhet, dimmighet och svimning. Effekterna av hypertermi är bristande värmeförnimmelse, oförmåga att inse att man måste lämna bubbelpoolen, bristande medvetenhet om den överhängande faran, fosterskador hos gravida kvinnor, fysisk oförmåga att lämna bubbelpoolen och medvetslöshet, vilket kan leda till drunkning.
- Konsumtion av alkohol, droger eller mediciner kan avsevärt öka risken för dödlig hypertermi i en bubbelpool.
- Tillsätt alltid kemikalier i vattnet, aldrig vatten i kemikalierna. Tillsats av vatten i kemikalierna kan orsaka starka ångor eller våldsamma reaktioner.
- Hoppa aldrig i bubbelpoolen. Dyk aldrig i en bubbelpool eller annat grunt vatten.
- Undvik att hår och smuts hamnar i avloppsrören.
- Använd ett neutralt rengöringsmedel för rengöring av bubbelpoolen.
- Använd inte syrahaltiga, starkt alkaliska rengöringsmedel och organiska lösningsmedel (t.ex. alkohol, Tiana-vatten, ammoniak, aceton etc.) för rengöring.



- För att undvika skador på pumpen får bubbelpoolen aldrig slås på när den är tom.
- Se till att klortabletter och klorgranulat inte kommer i kontakt med poolfolien. En koncentrerad klorlösning kan skada produkten.
- Inga kemikalier får tillsättas under användning av poolen. Hud- och ögonirritation kan uppstå.
- Torka av de belagda delarna försiktigt med en luddfri, mjuk trasa, torka inte med en grov trasa och använd inga organiska lösningsmedel.
- Kalk och/eller fläckar på ytan av bubbelpoolen kan avlägsnas med tandkräm på en mjuk trasa.
- Använd korniga rengöringsmedel som kan blandas med vatten.
- Se till att nagellack, nagellacksborttagare, torra flytande rengöringsmedel, aceton, färgborttagningsmedel eller andra lösningsmedel inte kommer i kontakt med akrylytorna.

- Se till att akrylytan rengörs noggrant efter varje användning och att inga rengöringsmedel kommer in i cirkulationssystemet.
- Montering och demontering får endast utföras av vuxna.
- Barn får inte använda bubbelpoolen utan uppsikt av vuxna.
- Barn får inte leka med apparaten.
- Rengöring och underhåll måste utföras av en vuxen som är medveten om risken för elstötar.
- Under användning av bubbelpoolen är inga elektriska apparater tillåtna ovanför eller i omedelbar närhet av bubbelpoolen.
- Håll produktens nätkontakt minst 3,5 m från bubbelpoolen eller placera den på minst 1,2 m höjd.
- Dra alltid ur nätkontakten innan du rengör, tar bort, underhåller eller gör andra justeringar på produkten.
- Nätkabeln får inte läggas direkt i marken.
- Placera nätkabeln så att den inte kan skadas av trädgårdsredskap som gräsklippare, häcksaxar eller andra apparater.
- Om nätkabeln till denna SPLASH-whirlpool är skadad **måste** den tas ur drift. Kontakta tillverkaren eller kundtjänsten för att undvika fara.
- Använd endast originalreservdelar som ersättning.
- Låt inte bubbelpoolen stå utan vatten under längre tid. Utsätt inte bubbelpoolen för direkt solljus under längre tid.
- Om produkten inte används under en längre tid, t.ex. under vintern, ska den demonteras och förvaras inomhus.
- Låt inte vattnet i bubbelpoolen frysa. Slå inte på bubbelpoolen om vattnet är fryst.
- Använd inte bubbelpoolen om den har skadats vid leveransen och/eller uppvisar någon form av funktionsfel. Kontakta omedelbart Home Deluxe GmbH:s servicecenter. Där får du hjälp.
- Använd aldrig bubbelpoolen ensam. Låt inte heller andra personer använda bubbelpoolen ensamma.
- Häll aldrig vatten med en temperatur över 40 °C direkt i bubbelpoolen.
- Håll djur borta från bubbelpoolen för att undvika skador.
- Tillsätt inte badolja eller badsalt i bubbelpoolens vatten.
- Whirlpoolen måste placeras på en plan, jämn och slät yta.
- För att undvika problem med överflödigt vatten bör det finnas tillräcklig dränering runt bubbelpoolen.

Säkerhet för icke simkunniga



- Oerfarna simmare och icke simmare måste alltid övervakas aktivt och uppmärksamt av en kompetent vuxen (tänk på att barn under fem år löper störst risk att drunkna).
- Utse en kompetent vuxen som övervakar bubbelpoolen vid varje användning.
- När bubbelpoolen inte används eller är obevakad ska alla leksaker tas bort från bubbelpoolen och dess omgivning så att barnens uppmärksamhet inte dras till bubbelpoolen.
- Säkerhetsanordningar
- För att förhindra obehörig tillgång till bubbelpoolen bör ett skyddstäcke eller annan skyddsanordning användas.
- Avspärrningar, poolskydd, poolalarm eller liknande säkerhetsanordningar är bra hjälpmedel, men de ersätter inte kontinuerlig och kompetent övervakning av vuxna (personer över 18 år).
- Säkerhetsutrustning
- Ha en fungerande telefon och en lista med nödnummer i närheten av bubbelpoolen.

Garanti

De lagstadgade rättigheterna till ansvarsfrihet och garanti gäller från inköpsdatumet.

Home Deluxe GmbH ansvarar inte för skador som uppstår till följd av att bruksanvisningen inte följs. Reklamationer som uppstår till följd av felaktig montering eller användning omfattas inte av garantin. Vid fel på produkten, vänligen kontakta vår kundtjänst skriftligen via kontaktformuläret på vår hemsida och ange produktnamn, serienummer och bifoga en bild av typskylten:

Home Deluxe GmbH
Schanzeweg 2
32312 Lübbecke
Tyskland
Tel.: +49 (0)5743 6181-0
www.home-deluxe-gmbh.de

Om du har ytterligare frågor är vår kundtjänst gärna till din tjänst via kontaktformuläret.

Säkrare användning av bubbelpoolen

- Uppmuntra alla användare – särskilt barn – att lära sig simma.
- Lär dig livräddande första hjälpen (hjärt-lungräddning) och repetera regelbundet. Det kan rädda liv i en nödsituation.
- Informera alla användare av bubbelpoolen, inklusive barn, om vad de ska göra i en nödsituation.
- Hoppa aldrig i grunt vatten. Det kan leda till allvarliga skador eller dödsfall.
- Använd inte bubbelpoolen om du har druckit alkohol eller tagit mediciner, eftersom detta kan påverka din förmåga att använda bubbelpoolen på ett säkert sätt.
- Konsumtion av alkohol, droger och mediciner före användning av bubbelpoolen kan leda till medvetslöshet och drunkning.
- Om du använder bubbelpoolens lock, ta bort det helt från vattenytan innan du går in i bubbelpoolen.
- Skydda bubbelpoolens användare från vattenburna sjukdomar genom att behandla bubbelpoolvattnet väl och se till att god hygien upprätthålls.
- Förvara kemikalier utom räckhåll för barn.
- Personer som är kraftigt överviktiga eller har hjärt- och kärlsjukdomar, högt eller lågt blodtryck eller andra cirkulationsproblem samt diabetiker bör rådfråga läkare innan de använder bubbelpoolen.
- Tips för vinterförvaring av utomhusbubbelpoolen SPLASH
- Aktivera energisparläget, eftersom bubbelpoolen har en frostskyddsfunktion som förhindrar att den fryser. Koppla inte bort bubbelpoolen från strömförsörjningen och använd termokalotten. Tillsätt lite varmt vatten när du använder bubbelpoolen för att förkorta uppvärmningstiden och undvika skador på termiska enheter.
- Om bubbelpoolen inte ska användas under en längre tid på grund av kallt väder rekommenderas att du tömmer den på vatten och stänger av strömmen. På så sätt kan ledningarna och pumparna inte frysa. Täck bubbelpoolen med en tjock duk innan du sätter på locket.

Leveransomfattning

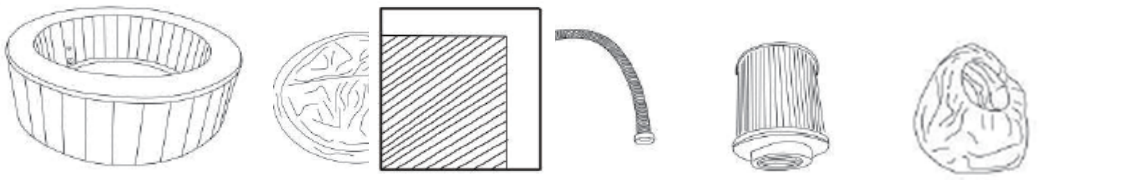

A **B** **C** **D**

- **A.** Whirlpool
- **B.** Whirlpoolskydd med spännen
- **C.** Uppblåsningsslang
- **D.** Filterkassett och filterkassettlock
- **E.** Gummipropp
- **F.** Reparationssats
- **G.** Monteringsanvisning

Placeringsplats

- Marken måste kunna bära den förväntade belastningen.
- Det måste finnas ett adekvat dräneringssystem för att hantera överflödigt vatten på ett korrekt sätt.
- Ställ inte bubbelpoolen på mattor eller annat material som kan skadas av fukt.
- Använd **endast** bubbelpoolen på balkonger, terrasser etc. om statiken har kontrollerats och den maximala belastningen, inklusive vattenfylld pool och fyra vuxna personer, kan bäras.



På grund av den sammanlagda vikten av bubbelpoolen, vattnet och användarna är det särskilt viktigt att underlaget där bubbelpoolen placeras är helt plant och jämnt och att det utan problem kan bära bubbelpoolens totala vikt. Om bubbelpoolen placeras på ett underlag som inte uppfyller ovanstående krav täcks inte eventuella skador av garantin. Det är alltid bubbelpoolens ägare som ansvarar för att installationsplatsen är i korrekt skick.

Installation inomhus

Observera de särskilda kraven om du installerar bubbelpoolen inomhus.

- Golvet måste kunna bära bubbelpoolens vikt. Golvet ska ha en halkfri, plan yta.
- Korrekt dränering är absolut nödvändigt för installation av bubbelpoolen inomhus. Vid byggnation av ett nytt rum för bubbelpoolen rekommenderas installation av golvbrunn.
- Fukt är en naturlig bieffekt av installation av en bubbelpool. Bestäm hur luftfuktigheten påverkar exponerat trä, papper etc. på den föreslagna platsen. För att minimera dessa effekter är det bäst att ventilera det valda området tillräckligt. En arkitekt kan hjälpa till att avgöra om mer ventilation behövs.

Uppställning utomhus

- Oavsett var du vill placera bubbelpoolen är det viktigt att du har ett stabilt underlag. Om du placerar bubbelpoolen utomhus, se till att det inte finns några vassa föremål som kan orsaka skador.
- Vatten kan läcka ut från bubbelpoolen under fyllning, tömning eller användning. Bubbelpoolen bör installeras nära en golvbricka.
- Låt inte bubbelpoolens yta utsättas för direkt solljus under längre tid.

Montering

Inga ytterligare verktyg behövs för monteringen. Allt du behöver finns listade ovan i leveransomfattningen på sidan 9.

Montering av bubbelpool

Steg 1
Ta upp bubbelpoolen ur förpackningen och vik ut den. Bred ut bubbelpoolen.
Se till att poolen ligger med rätt sida uppåt.

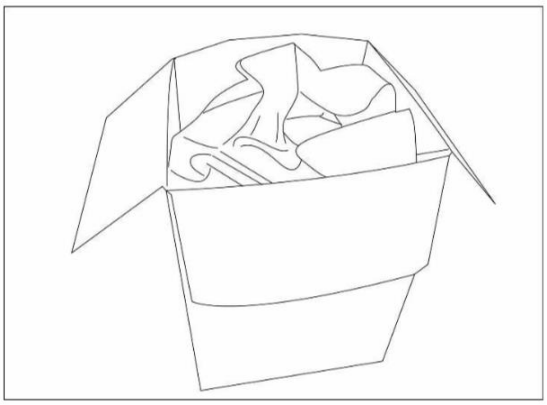

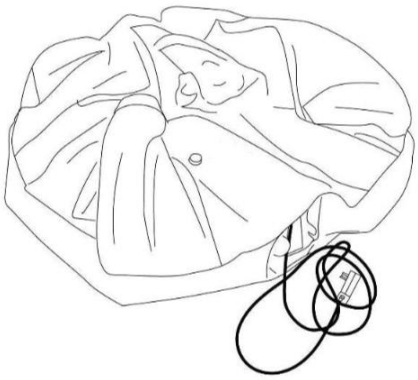

Steg
Sätt i nätkontakten i vägguttaget och tryck på knappen ”Reset” tills kontrollampan lyser rött.
Vi rekommenderar att du testar säkerheten på nätkontakten innan du använder poolen. Om kontrollampan slocknar när du trycker på knappen ”Test” betyder det att nätkontakten fungerar. Tryck sedan på knappen ”RESET” igen för att starta bubbelpoolen.



Steg 3

Skruva av locket på uppblåsningsanordningen. Skruva fast ena änden av uppblåsningsslangen i anslutningen.

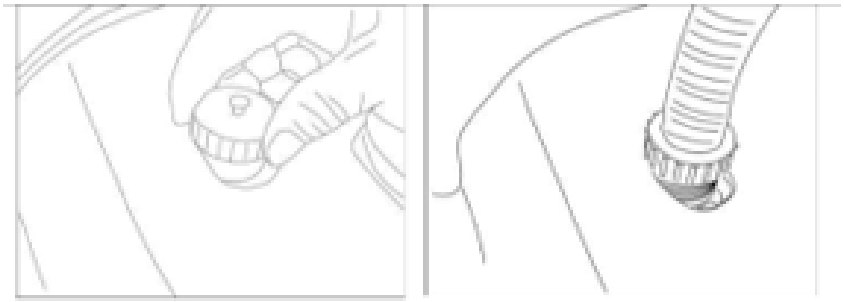

Steg

Öppna locket till luftinloppet/luftutloppet. Anslut den andra änden av uppblåsningsslangen till anslutningen.

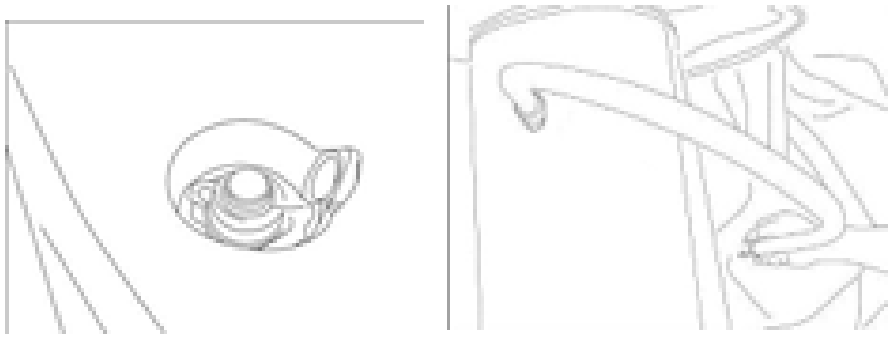

Steg

Blås upp bubbelpoolen genom att trycka på luftbubbelknappen

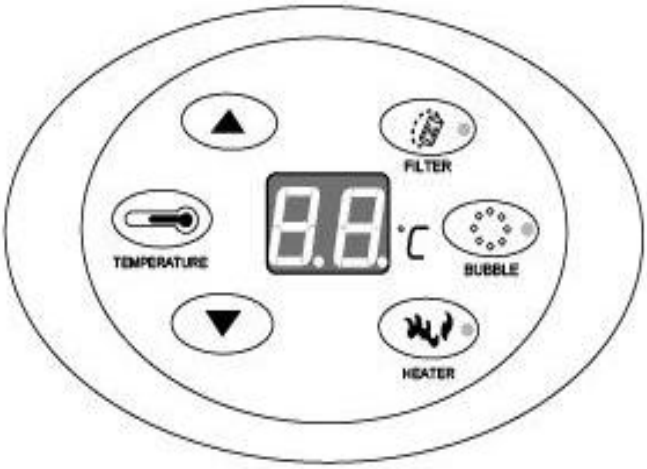

När bubbelpoolen är tillräckligt uppblåst stänger du av luftflödet med luftbubbelknappen.

Varning: Blås inte upp för mycket.
Observera: Om du vill fylla på luft i den vattenfyllda bubbelpoolen måste du först låta luftströmmen arbeta i 2–3 minuter genom att trycka på luftbubbelknappen. Följ sedan steg 2–5 ovan.

Steg 6
Ta bort uppblåsningsslangen och skruva igen ventilen ordentligt.

Steg
Koppla bort uppblåsningsslangen från luftutloppet och skruva igen luftutloppet ordentligt.

Steg
Skruva fast filterkassetten medurs på bubbelpoolens vatteninlopp.

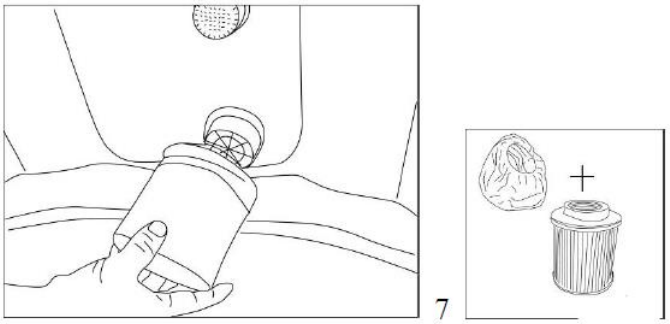

Steg
Fyll bubbelpoolen med trädgårdsslangen tills vattennivån når markeringen på bubbelpoolens vägg.

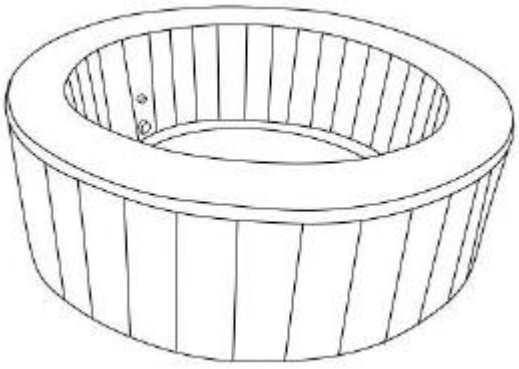

Steg
Lägg locket på bubbelpoolen och stäng det med spännena på sidorna.

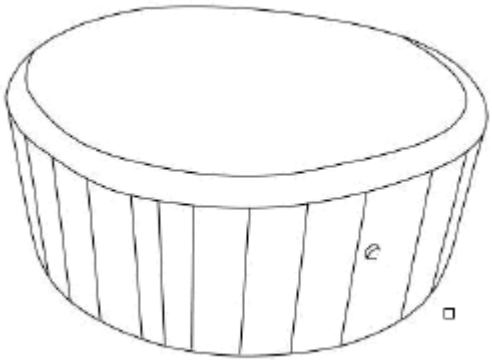

Kontrollpanel

Kontrollpanelens bas är tillverkad av miljövänligt PU-material som är mjukt och bekvämt. Basens yta kan tvättas.
Kontrollpanelen är förkromad, vilket uppfyller ROHS-standarderna. Ytfilmen är limmad med skeppslim.

Display

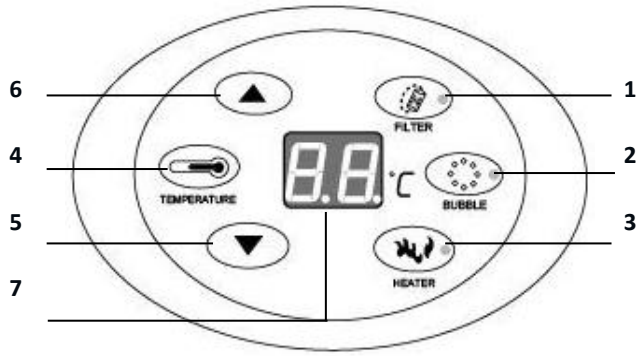

1. Filter "På/Av"
2. Sprudelfunktion (bubblor) "På/Av"
3. Uppvärmning "På/Av"
4. Temperaturknapp
5. Höj temperatur
6. Sänka temperatur
7. Temperaturvisning

Knappbeskrivning

Bild	Beskrivning
	**FILTER-knapp:** Genom att trycka på knappen FILTER slås filterpumpen på eller av. - Filterpumpen är påslagen, kontroll-LED:n i knappen lyser **rött**. - Filterpumpen är avstängd, kontroll-LED-lampan är **släckt**. **Obs** Filterfunktionen kan endast stängas av när värmefunktionen är avstängd.
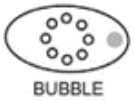	**BUBBLE-knapp:** Genom att trycka på knappen "BUBBLE" slås bubbel-funktionen på eller av. - Bubbel-funktionen är på, kontroll-LED-lampan i knappen lyser **rött**. - Sprudelfunktionen är avstängd, kontroll-LED:en är **släckt**. Efter 20 minuters drift stannar bubbel-funktionen automatiskt. Om funktionen ska användas igen måste du vänta 10 minuter och sedan trycka på "BUBBLE"-knappen igen. Under den tid då bubbel-funktionen har startats och varit i drift i 15 minuter kan bubblorna stoppas eller startas. Vänta 10 minuter innan du startar bubblorna igen. Om bubblorna har varit på i 20 minuter och sedan stannat kan bubbel-funktionen inte startas igen inom 10 minuter.

Bild	Beskrivning
	**HEATER-knapp:** Genom att trycka på knappen ”HEATER” slås värmesystemet på eller av. - Värmesystemet är påslaget, kontroll-LED:n i knappen lyser **rött**. - Värmesystemet är avstängt, kontroll-LED-lampan är **släckt**. Genom att trycka på knappen ”HEATER” slås värmesystemet på, kontroll-LED-lampan lyser ”rött”, kontroll-LED-lampan för filterskylten lyser ”rött” och filterpumpen startar. Den förinställda temperaturen har uppnåtts, värmesystemet stängs av, värmekontroll-LED-lampan fortsätter att lysa. Filterpumpen stängs av, filterkontroll-LED-lampan slocknar. Om vattentemperaturen sjunker till 2 °C under den förinställda temperaturen startar värmesystemet automatiskt igen, även filterpumpen startar igen. Filterkontroll-LED-lampan lyser.
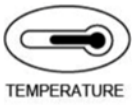	**TEMPERATUR-knapp:** Genom att trycka på knappen "TEMPERATUR" slås displayen på, siffrorna börjar blinka och kan ställas in genom att trycka på knapparna **5** och **6**. När inställningen är klar måste knappen "TEMPERATUR" tryckas igen för att bekräfta. Standardtemperatur: 40 °C Inställbart temperaturintervall: 20–40 °C
	Tryck på knappen för att höja temperaturen.
	Tryck på knappen för att sänka temperaturen.

När inställningarna är klara trycker du på TEMPERATUR-knappen igen för att bekräfta.
Därefter visar displayen den aktuella vattentemperaturen.

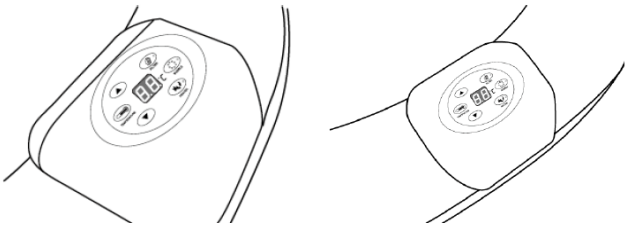

Kontrollpanelens hölje är tillverkat av miljövänligt PU-material som är särskilt mjukt och behagligt. Höljet kan tvättas. Kontrollpanelens delar är förkromade. Ytfilmen är limmad med starkt lim.

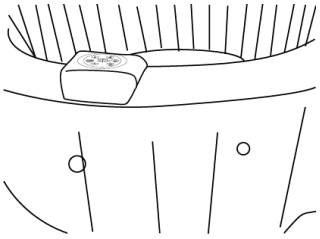

Fyll bubbelpoolen med vatten: Vattnet ska fyllas till cirka 2 cm över vattenlinjen. Vid lägre vattennivå kan det uppstå fel på värmesystemet. Vid högre vattennivå kan vatten rinna över vid användning.

Vattenbehandling

- Vattnet i bubbelpoolen bör filtreras regelbundet. Vi avråder från kontinuerlig filtrering av vattnet.
- Vattnet i bubbelpoolen bör behandlas regelbundet med speciella kemikalier. Kemikalier som innehåller kaliumjoner får dock inte användas. Om kemikalier med kaliumjoner används för vattenbehandling kan det lätt uppstå kalkavlagringar på väggarna och i rörledningarna i värmesystemet. Kalkavlagringar skadar de elektriska komponenterna och kan leda till förtida driftstopp.
- Efter 168 driftstimmar av filtersystemet avges ett varningssignal som påminner användaren om att rengöra eller byta filter.

Förvaring

Töm vattentanken helt och ta bort vattendroppar från väggarna.
Se till att allt vatten töms ur bubbelpoolen och kontrollpanelen. Detta är viktigt för att förlänga bubbelpoolens livslängd. Vi rekommenderar att du använder en våt-/torksugare för att blåsa ut eller suga ut vatten från bubbelpoolens rör och pumpledningar. Ta bort filterpatronen.
Låt sedan bubbelpoolen torka i ett dygn, töm den helt på luft och vik ihop den.
Vintertid ska du vika ihop bubbelpoolen inomhus. Under vintertid är temperaturen oftast mycket låg, vilket gör att materialet hårdnar. I sådana situationer kan det därför uppstå skador när du viker ihop bubbelpoolen. Förvara bubbelpoolen i originalförpackningen efter att du har vikt ihop den och förvara förpackningen på en plats där den inte utsätts för direkt solljus.

Underhåll

Rengör filterkassetten minst var 72–120 driftstimme. Beroende på användning bör filterkassetten bytas ut minst en gång i månaden.

Byt vatten varannan dag eller använd speciella poolkemikalier. Poolkemikalier måste användas i alla bubbelpooler. Din poolleverantör informerar dig gärna om nödvändiga kemikalier och hur de ska hanteras. Följ noga anvisningarna från tillverkaren av respektive kemikalie.
Lös upp klortabletter och klorgranulat i en behållare innan de tillsätts i poolvattnet. Blanda klorlösningen noggrant med poolvattnet.
Skador på bubbelpoolen som orsakas av felaktig användning av kemikalier eller felaktig behandling av vattnet täcks inte av garantin.

- pH-värde: Vi rekommenderar att pH-värdet i vattnet hålls mellan 7,2 och 7,8 – med en total alkalinitet på 80–120 ppm och ett fritt klorhalt mellan 3 och 5 ppm.
- Kontrollera vattenkvaliteten minst en gång i veckan med ett vanligt testkit. Ett lågt pH-värde skadar bubbelpoolen och pumpen. Skador som uppstår på grund av dålig vattenkvalitet täcks inte av garantin.
- Det är bubbelpoolens ägare som ansvarar för korrekt desinfektion av vattnet. För detta måste ett godkänt desinfektionsmedel tillsättas regelbundet (vid behov dagligen). Desinfektionsmedlet förhindrar att bakterier och virus förökar sig i vattnet.

Rengör filterkassetten

1. Stäng av strömmen innan du utför följande steg.
2. Lossa filterkassetten genom att vrida den moturs.
3. Ta av locket från filterkassetten.

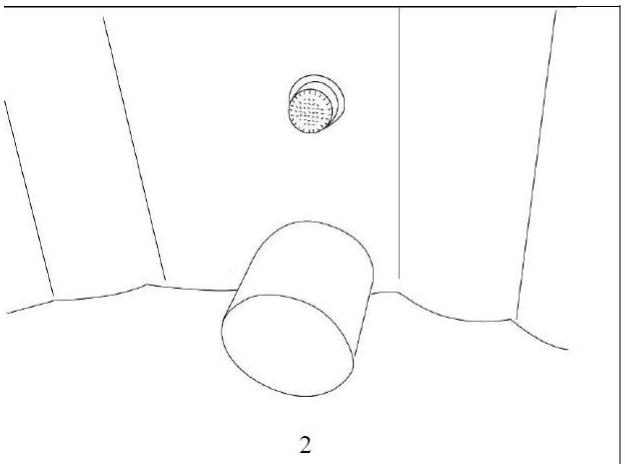

2

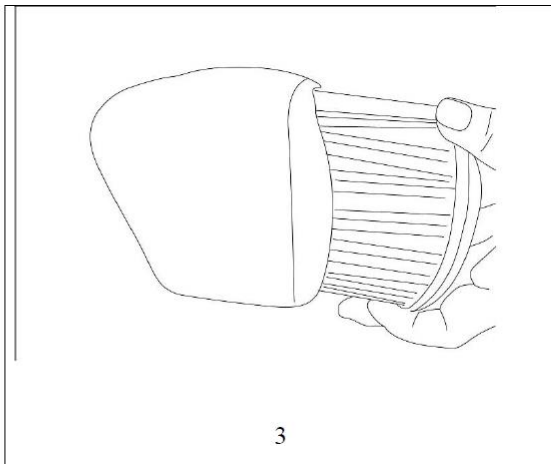

3

4. Filterkassetten kan sköljas med en trädgårdsslang och sedan återanvändas. Filterkassetten bör dock bytas ut om det finns envisa föroreningar eller missfärgningar.
5. Sätt tillbaka locket på filterkassetten och skruva fast filterkassetten medurs på vatteninloppet.

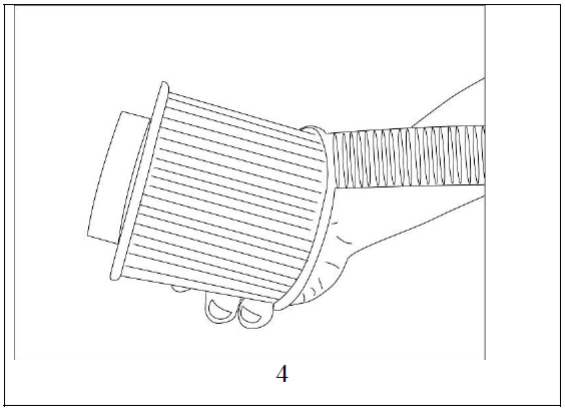

4

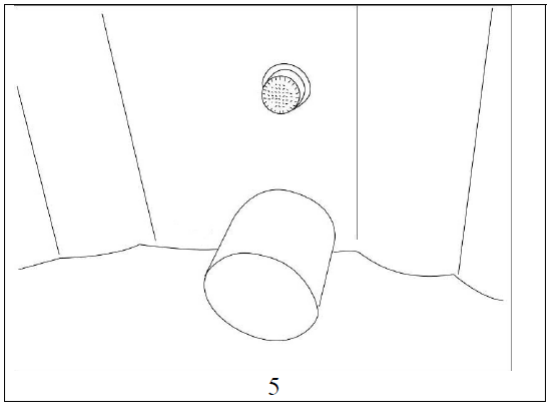

5

Obs

För att undvika kortslutning eller att RCD-kontakten löser ut rekommenderar vi starkt att du ansluter produkten till ett separat säkrat elnät. Överbelastning kan uppstå om flera elektriska apparater används samtidigt på samma ledning eller om en förlängningssladd används. Observera denna rekommendation när du installerar din bubbelpool, bastu eller infrarödkabin. Mer information finns i monteringsanvisningen och de tekniska uppgifterna.

Töm vatten

1. Dra alltid ut nätkontakten ur vägguttaget.
2. Förslut utloppet på bobles innervägg med plastpluggen.

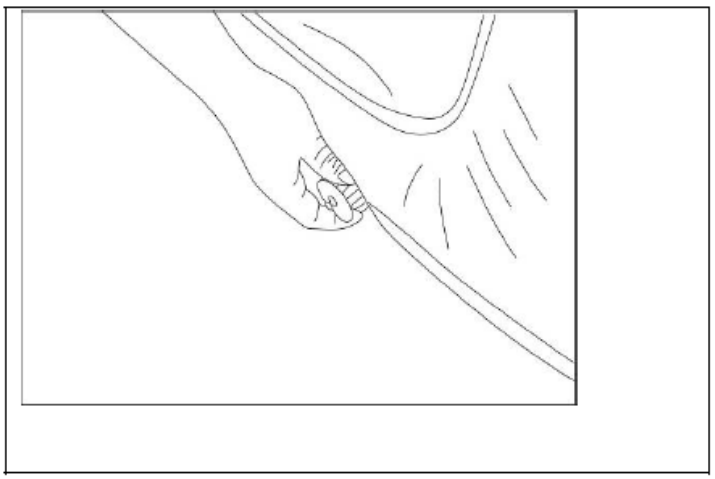

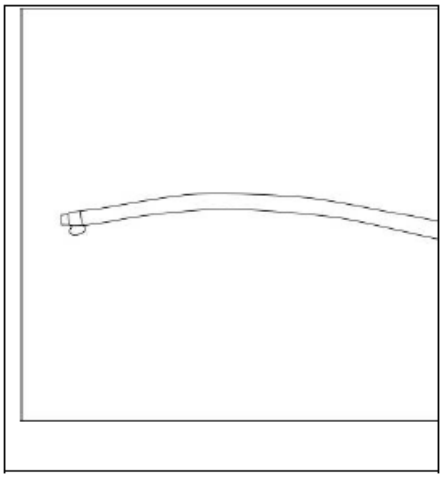

3. Öppna utloppet på bubbelpoolens yttervägg. Skruva fast ena änden av uppblåsningsslangen på anslutningen.
4. Dra ut plastpluggen från utloppet på bubbelpoolens innervägg: vattnet rinner ut.
5. När det inte finns något vatten kvar i bubbelpoolen, töm alla vattenledningar genom att trycka på luftbubbelknappen och låta funktionen arbeta i 2–3 minuter.
6. Avsluta med att koppla bort uppblåsningsslangen och skruva fast anslutningen.

Lufta

Öppna ventilen helt för att släppa ut luften.



Rengöring

Rengöringsmedelsrester och lösta fasta ämnen från badkläder och kemikalier samlas gradvis i vattnet i bubbelpoolen. Använd tvål och vatten för att rengöra bubbelpoolen och skölj sedan av den.

Obs! Använd inte hårda borstar eller skurande rengöringsmedel.

Reparation

Vid små sprickor och andra skador kan du använda det medföljande reparationssetet. Torka noggrant den skadade delen och området runt omkring. Applicera limmet från tillbehörspåsen på lappen och tryck sedan

fast lappen på den skadade delen. Stryk ytan slät och ta bort alla luftbubblor. På detta sätt kan du vanligtvis utföra små, nästan osynliga reparationer utan större ansträngning.

Felsökning

Problem	Orsak	Lösningar
Munstyckssystemet fungerar inte	- Luftpumpen är för varm - Något är fel med elskåpet	- Koppla ur luftpumpen. När luftpumpen har svalnat, koppla in nätkontakten och tryck på jetknappen för att aktivera den.
Värmefunktionen fungerar inte	- Temperaturen är för låg - Smutsfilterpatron - Otillräcklig vattennivå - Värmeelementet har gått sönder	- Ställ in en högre temperatur (20–40 °C). - Rengör/byt filterpatronen i tid - Fyll på vatten till rätt nivå.
Filtersystemet fungerar inte	- Smutsig filterpatron - Något är fel med elskåpet - För låg spänning eller fel frekvens	- Rengör/byt filterpatronen i tid. - Ring kundtjänst om filtret inte återställs.
Läckage i bubbelpoolen	- Whirlpoolen är sprucken eller har en hål	- Använd avsedd reparationsplåster
Vattnet är inte rent	- Otillräcklig filtreringstid - smutsig filterpatron - Felaktig vattenvård	- Öka filtreringstiden. - Rengör/byt filterpatron. - Se anvisningarna från kemikalietillverkaren.
Displaytemperaturen är högre än 40 grader efter att värmefunktionen har stängts av	- Displaytemperaturen kan plötsligt stiga eftersom restvattnet i värmetanken fortsätter att värmas upp av restvärmen. Inloppet är blockerat	- Temperaturen återgår till det normala efter några minuter. - Rengör inloppet
Poolen värms inte upp ordentligt eller bara sporadiskt eftersom värmen blockeras av ett smutsigt filter.	- Filterpatronen har inte bytts ut i tid, filterpapperet är för smutsigt och blockerar vattenflödet.	- Byt filterpatronen regelbundet för att säkerställa vattenflödet och värmefunktionen.
Filtermotorn går sönder eller fungerar inte korrekt, vilket leder till att uppvärmningen slutar fungera.	- Små föremål som hår, löv, insekter eller andra främmande föremål kommer in i filterpumpen och blockerar filtermotorn eller stör driften.	- Regelbunden rengöring av vattnet före och efter användning samt frekvent byte av vattnet hjälper till att ta bort främmande föremål och skydda filtermotorn.
Värmefunktionen fungerar inte längre, eftersom kontrollpanelen inte fungerar korrekt.	- En felaktig funktion eller ett fel på kontrollpanelen som styr värmen. Kontrollpanelen måste bytas ut för att funktionen ska återställas.	- Kontrollpanelen måste bytas ut för att funktionen ska återställas.

Problem	Orsak	Lösningar
Uppvärmningen startar inte eftersom temperatursensorn är defekt.	- Temperaturgivaren är defekt eller fungerar inte korrekt, vilket gör att värmen inte aktiveras. I detta fall visar kontrollpanelen felkoden "SH" för att indikera felet.	- Temperaturgivaren måste bytas ut för att värmesystemet ska fungera korrekt igen.
Värmesystemet fungerar inte korrekt på grund av ett reläfel.	- Reléfelen är sällsynt, men orsakas av vattenångerosion. Detta uppstår när kalla metallytor kommer i kontakt med het vattenånga, vilket kan skada reläet.	- Problemet kan åtgärdas genom att byta ut kretskortet i kopplingsskåpet.
Det finns risk för funktionsfel eller säkerhetsrisker om en förlängningssladd, kopplingssladd eller grenuttag används mellan RCD-kontakten och strömanslutningen.	- Sådana listor kan påverka säkerheten eftersom de kan försämra RCD:ns (felsökning) funktion eller orsaka överbelastning. - Dessutom finns det risk att RCD:ns skyddsfunktion kringgås om flera apparater är anslutna.	- Det är viktigt att ansluta RCD-kontakten direkt till uttaget utan mellanadaptrar eller förlängningssladdar. På så sätt garanteras säkerheten och skyddsbrytarens funktion inte påverkas.
RCD/FI-brytaren löser ut utan anledning. Det finns risk för falsklarm, vilket kan påverka säkerheten. Möjliga skador på de elektriska komponenterna på grund av vatten.	- Vatten tränger in i närheten av den elektriska komponenten, t.ex. genom fukt, stänk eller läckage. Vatten är ledande och orsakar en felström som aktiverar skyddsbrytaren.	- Skydda de elektriska komponenterna mot vatten, t.ex. genom tätningar eller höljen. Torka de berörda delarna och kontrollera att de inte har vattenskador. - Håll omgivningen torr för att förhindra att vatten tränger in igen. - Vid upprepad utlösning, låt en fackman kontrollera anläggningen för att åtgärda eventuella skador.
FI-larmet utlöses trots att det inte finns något faktiskt fel. Det finns risk för strömavbrott eller till och med elektriska skador.	- Lösa kabelanslutningar i anslutningen till bubbelpoolen. - Felaktig eller otillräcklig jordning av enheten. Felaktig installation eller ofullständig kabeldragning - Användning av olämpliga eller skadade kablar.	- Kontrollera alla kabelanslutningar och se till att de sitter fast. - Kontrollera jordningen och låt en fackman åtgärda eventuella fel. - Regelbundet underhåll och kontroll av de elektriska anslutningarna för att undvika problem i framtiden.
Jordfelsbrytaren löser ut oväntat trots att det inte finns något direkt fel på den anslutna enheten. Det kan uppstå frekventa strömavbrott, vilket kan störa vardagen. Det kan finnas osäkerhet kring den elektriska säkerheten i hushållet	- Andra elektriska apparater i hushållet som orsakar störningar eller spänningsvariationer. - Störningar från elektriska apparater med hög strömförbrukning eller defekta komponenter	- Kontrollera och stäng av enskilda apparater för att identifiera störningskällan. - Se till att alla apparater är korrekt underhållna och i gott skick. - Kontrollera den elektriska kabeldragningen av en fackman för att åtgärda eventuella fel. - Använd överspänningsskydd eller filter för att minimera störningar

Problem	Orsak	Lösningar
Falska larm eller utlösning av jordfelsbrytare eller säkerhetsbrytare under drift.	- Föremål eller vatten i närheten av bubbelpoolen som orsakar fukt eller kortslutning. - Felaktig användning eller placering under drift.	- Använd bubbelpoolen endast i torra miljöer och utan föremål i närheten. - Se till att det finns tillräckligt avstånd till vattenkällor. - Se till att alla elektriska komponenter är väl skyddade.
Utför funktionskontroll	- Utför en funktionskontroll för att kontrollera om RCD/FI-brytaren är problemet.	- A. Sätt in RCD/FI-kontakten i ett kompatibelt uttag. - B. Tryck på RESET-knappen, kontrollampan tänds. - Tryck på testknappen, kontrollampan slocknar Om RCD/FI-kontakten fungerar normalt efter testet men poolen fortfarande inte startar kan det bero på ett annat problem. 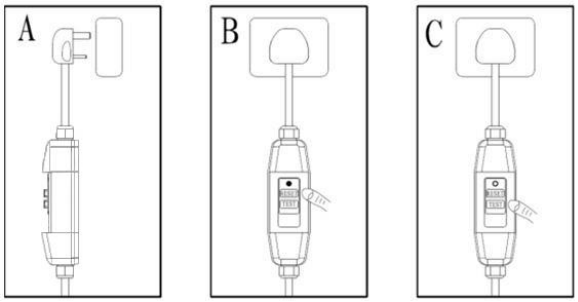

Om ytterligare problem uppstår med produkten, kontakta oss.

Felkod på displayen

Display	Tillstånd / LED	Betydelse
FC	Flimrar	Byt filterpatron
SL	Flackar	Vattentemperaturen är för låg
HL	Flackar	Vattentemperaturen är för hög
PST	Flimrar	Kortslutning i temperaturgivaren
OC	Flimrar	Öppen strömkrets vid temperaturgivaren
FP	Omkoppling till realtid – vattentemperatur	Systemet är i frostskyddsläge
5H	Temperatursensor defekt	Byt ut temperaturgivaren

Frostskyddsläge ”FP” – läge: Om temperaturen är lägre än minimitemperaturen (68 °F/20 °C) trycker du på temperaturknappen ”ned” igen för att aktivera frostskyddsläget. Filtret och värmaren arbetar för att hålla temperaturen på 5 °C och förhindra att vattnet fryser vid låga temperaturer. Om temperaturinställningarna är högre än 68 °F/20 °C stängs frostskyddsläget av.

1) (Realtid/önskad temperatur – visningsområde: i detta område visas den inställda FP/realtids-vattentemperaturen.
2) Statusindikatorer: I frostskydds-/FP-läge är filterfunktionen alltid igång och indikatorlampan lyser konstant. När temperaturen är högre än 5 °℃ , stängs värmen av och indikatorlampan slocknar. När vattentemperaturen är lägre än 5 °℃ , är värmen på och indikatorlampan lyser konstant.

Modell:	Utomhusbubbelpool SPLASH – enfärgad grå	(Artikelnummer 17070)
	Utomhusbubbelpool SPLASH – Betong	(artikel-ID 17069)
	Utomhusbubbelpool SPLASH – Beige	(Artikel-ID 19913)

I samband med produktförbättringar förbehåller vi oss rätten att göra tekniska och optiska ändringar på produkten.

Elektriska och elektroniska apparater – information för privata hushåll

Lagen om elektriska och elektroniska apparater (ElektroG) innehåller en rad krav på hantering av elektriska och elektroniska apparater. De viktigaste har sammanställts här.

1. Separat insamling av gamla apparater

Elektriska och elektroniska apparater som har blivit avfall kallas uttjänta apparater. Ägare av uttjänta apparater måste lämna in dessa separat från osorterat hushållsavfall. Du måste separera gamla batterier och ackumulatorer som inte är inbyggda i den gamla apparaten, samt lampor som kan tas ur den gamla apparaten utan att förstöras, innan du lämnar in den till en insamlingsplats. Separera gamla apparater för att förbereda dem för återanvändning.

2. Batterier och ackumulatorer



Ägare av gamla apparater ska i regel separera gamla batterier och ackumulatorer som inte är inneslutna i den gamla apparaten innan de lämnas in till en insamlingsplats. Detta gäller inte om de gamla apparaterna lämnas in till offentliga avfallsföretag och där separeras från andra gamla apparater för att förberedas för återanvändning.

3. Möjligheter att lämna tillbaka gamla apparater

Ägare av gamla apparater från privata hushåll kan lämna in dessa till insamlingsplatser hos offentliga avfallshanteringsföretag eller till återvinningsstationer som inrättats av tillverkare eller återförsäljare i enlighet med Elektro G. En onlineförteckning över insamlings- och återlämningsställen finns på webbplatsen: https://www.stiftung-ear.de eller https://www.take-e-back.de.

4. Information om dataskydd

Gamla apparater innehåller ofta känsliga personuppgifter. Detta gäller särskilt apparater inom informations- och telekommunikationsteknik, såsom datorer och smartphones. Observera i ditt eget intresse att varje slutanvändare själv är ansvarig för att radera data på de gamla apparater som ska kasseras.

5. Återlämningsskyldighet för distributörer

Återförsäljare med en försäljningsyta för elektriska och elektroniska apparater på minst 400 m2 samt återförsäljare av livsmedel med en total försäljningsyta på minst 800 m2, som flera gånger per kalenderår eller permanent erbjuder och tillhandahåller elektriska och elektroniska apparater på marknaden, är skyldiga att

- vid överlämnande av en ny elektrisk eller elektronisk utrustning till en slutanvändare kostnadsfritt återta en gammal utrustning av samma typ som slutanvändaren har, som i huvudsak har samma funktioner som den nya utrustningen, på överlämningsplatsen eller i dess omedelbara närhet, och
- på begäran av slutanvändaren återta gamla apparater som inte har någon yttermått över 25 cm utan kostnad i detaljhandeln eller i dess omedelbara närhet; återtagandet får inte vara kopplat till köp av en elektrisk eller elektronisk apparat och är begränsat till tre gamla apparater per apparattyp.



6. Betydelsen av symbolen ”genomkorsad soptunna”

Symbolen med en överkorsad soptunna som vanligtvis finns på elektriska och elektroniska apparater anger att den aktuella apparaten ska samlas in separat från osorterat hushållsavfall när den har nått slutet av sin livslängd.

- Tillverkarens registreringsnummer
- Som tillverkare i enlighet med ElektroG är vi registrerade hos den behöriga stiftelsen Elektro-Altgeräte Register (Nordostpark 72, 90411 Nürnberg) under följande registreringsnummer: WEEE-Reg.-Nr. DE86467979

Home Deluxe GmbH
Schanzeweg 2
32312 Lübbecke
Tyskland
Tel +49 (0)5743 6181-0
www.home-deluxe-gmbh.de

bda-104-02_SPLASH
2023/07